可逆电动机（带密封连接器）

■规格

尺寸（mm）	电动机的型号	电极数（P）	输出（W）	电压（V）	频率（Hz）	额定（分）	额定 输入（W）	额定 电流（A）	额定 转速（min⁻¹）	额定 转矩 N·m（kgf·cm）	启动电流（A）	启动转矩 N·m（kgf·cm）	电容 容量（μF）（额定电压）
□80	M8RX25GK4L	4	25	100	50	30	58	0.59	1275	0.19 (1.9)	1.0	0.17 (1.7)	9.5 (200V)
					60		57	0.59	1575	0.16 (1.6)	1.0	0.17 (1.7)	
	M8RX25GK4Y	4	25	200	50	30	57	0.29	1275	0.19 (1.9)	0.52	0.19 (2.0)	2.4 (400V)
					60		57	0.29	1575	0.16 (1.6)	0.50	0.19 (2.0)	

●圆轴型电动机的规格●连线与切齿轴电动机相同。外形尺寸请参照B－124页。

■直接连接齿轮减速头时的许用轴扭矩

※转速是以同步转速为基准的计算值。一般来说，根据负载的大小，转速比显示值小2％－20％。

许用轴扭矩单位：上行（N·m）/ 下行（kgf·cm）

减速比			3	3.6	5	6	7.5	9	10	12.5	15	18	20	25	30	36	50	60	75	90	100	120	150	180
转速（min⁻¹）		50Hz	500	416.7	300	250	200	166.7	150	120	100	83.3	75	60	50	41.7	30	25	20	16.7	15	12.5	10	8.3
		60Hz	600	500	360	300	240	200	180	144	120	100	90	72	60	50	36	30	24	20	18	15	12	10
适用齿轮减速	MX8G3B～MX8G180B（滚珠轴承）MX8G3M～MX8G180M（金属轴承）	50Hz	0.39 (4.0)	0.47 (4.8)	0.66 (6.7)	0.78 (8.0)	0.98 (10)	1.18 (12)	1.27 (13)	1.57 (16)	1.96 (20)	2.35 (24)	2.55 (26)	3.14 (32)	3.82 (39)	4.61 (47)	6.37 (65)	7.64 (78)	7.84 (80)					
		60Hz	0.32 (3.3)	0.39 (4.0)	0.55 (5.6)	0.66 (6.7)	0.81 (8.3)	0.98 (10)	1.08 (11)	1.27 (13)	1.57 (16)	1.96 (20)	2.06 (21)	2.65 (27)	3.14 (32)	3.82 (39)	5.29 (54)	6.37 (65)	7.84 (80)					
旋转方向			与转向相同												与转向相反									

●使用中间齿轮减速头时

适用齿轮减速头		减速比		200	250	300	360	500	600	750	900	1000	1200	1500	1800
轴承	中间齿轮减速头	转速（min⁻¹）	50Hz	7.5	6	5	4.2	3	2.5	2	1.7	1.5	1.3	1	0.8
			60Hz	9	7.2	6	5	3.6	3	2.4	2	1.8	1.5	1.2	1
MX8G□B（滚珠轴承）MX8G□M（金属轴承）	MX8G10XB	许用轴扭矩	N·m（kgf·cm）	7.84 (80)	7.84 (80)	7.84 (80)	7.84 (80)	7.84 (80)	7.84 (80)	7.84 (80)	7.84 (80)	7.84 (80)	7.84 (80)	7.84 (80)	7.84 (80)
		旋转方向		与转向相同		与转向相反									

接线图

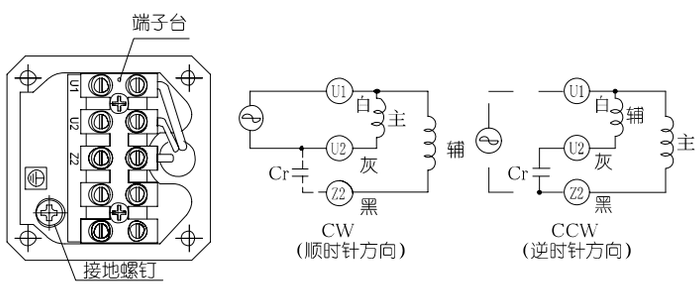

速度转矩曲线图

M8RX25GK4L

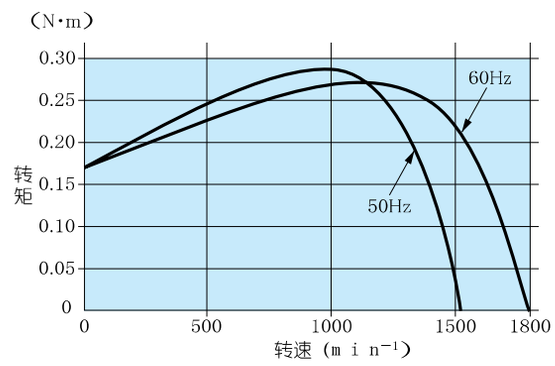

■

尺寸（mm）	电动机 型号	电压		齿轮减速头 类型	型号（滚珠轴承）		类型	型号（金属轴承）		中间齿轮减速头 型号	
□80	M8RX25GK4L	100V		X	MX8G 3B～MX8G 18B		X	MX8G 3M～MX8G 18M		MX8G10XB	
					MX8G20B～MX8G 36B			MX8G20M～MX8G 36M			
	M8RX25GK4Y	200V			MX8G50B～MX8G180B			MX8G50M～MX8G180M			

※在使用时请务必阅读《使用说明书》，并在充分确认注意事项的基础上正确地使用。

电 动 机（外形尺寸）

比例1 / 3　单位m m

M8RX25GK4L　4P　25W　100V
M8RX25GK4Y　4P　25W　200V

质量	斜齿轮	模数	齿数
1.8 kg		0.5	9

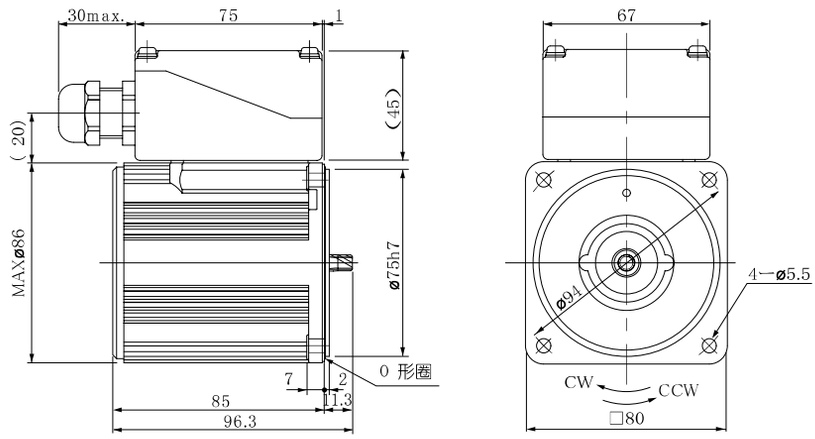

※适用橡皮绝缘软线的外径为φ8 － φ12

电容（外形尺寸）（附件）

单位m m

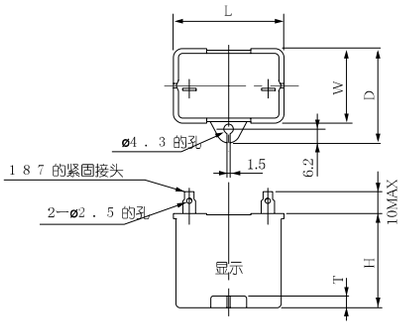

■电容的外形尺寸表（m m）

电动机的型号	电容的型号（附件）	L	W	D	H	T	电容罩（可选）
M8RX25GK4L	**M0PC9.5M20**	39.5	22	32.5	30.5	4	**M0PC3922**
M8RX25GK4Y	**M0PC2.4M40**	49.7	24	34.5	34.5	4	**M0PC5026**

齿轮减速头（外形尺寸）

比例1 / 3　单位m m

MX8G□B（滚珠轴承）／MX8G□M（金属轴承）质量为0．6 kg

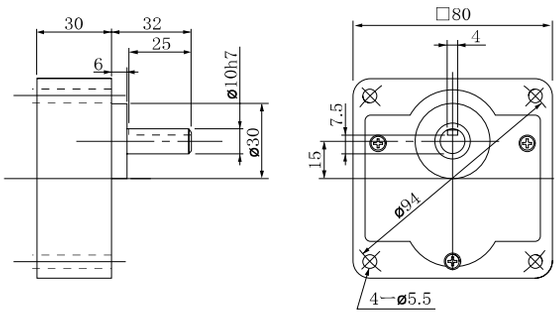

键●键槽（外形尺寸）（附件）

MX8G□B(M)　单位m m

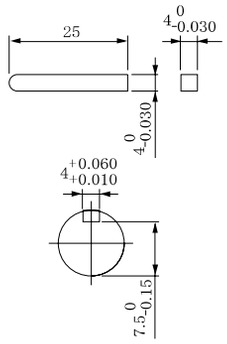

（注）由于可能有尺寸变动，因此在作为设计而进行使用时，请再次查询具体尺寸。

齿轮减速头组合B－122　圆轴型电动机外形图B-124　中间齿轮减速头B－384　控制相关产品C－4　可选D－2

可逆电动机（带密封连接器）

■规格

尺寸（mm）	电动机的型号	电极数（P）	输出（W）	电压（V）	频率（Hz）	额定（分）	额定 输入（W）	额定 电流（A）	额定 转速（min⁻¹）	额定 转矩 N·m（kgf·cm）	启动电流（A）	启动转矩 N·m（kgf·cm）	电容 容量（μF）（额定电压）
□80	M8RX25GK4LGA	4	25	100	50	30	59	0.60	1250	0.19 (1.9)	1.1	0.19 (1.9)	10 (250V)
					60		61	0.61	1550	0.15 (1.6)	1.1	0.19 (1.9)	
	M8RX25GK4DGA	4	25	110	60	30	58	0.53	1575	0.15 (1.5)	1.1	0.17 (1.7)	8 (250V)
				115	60		61	0.53	1600	0.15 (1.5)	1.2	0.19 (1.9)	
	M8RX25GK4YGA	4	25	200	50	30	59	0.30	1200	0.20 (2.0)	0.45	0.19 (1.9)	2.5 (450V)
					60		66	0.34	1525	0.16 (1.6)	0.46	0.19 (1.9)	
	M8RX25GK4GGA	4	25	220	50	30	60	0.28	1225	0.19 (2.0)	0.47	0.18 (1.8)	2 (450V)
					60		60	0.27	1550	0.15 (1.6)	0.46	0.18 (1.8)	
				230	50		62	0.28	1275	0.19 (1.9)	0.49	0.19 (1.9)	
					60		62	0.27	1575	0.15 (1.5)	0.48	0.19 (1.9)	

●圆轴型电动机的规格●连线与切齿轴电动机相同。外形尺寸请参照B－124页。

■直接连接齿轮减速头时的许用轴扭矩

※转速是以同步转速为基准的计算值。一般来说，根据负载的大小，转速比显示值小2％－20％。

许用轴扭矩单位：上行（N·m）／ 下行（kgf·cm）

减速比			3	3.6	5	6	7.5	9	10	12.5	15	18	20	25	30	36	50	60	75	90	100	120	150	180
转速（min⁻¹）		50Hz	500	416.7	300	250	200	166.7	150	120	100	83.3	75	60	50	41.7	30	25	20	16.7	15	12.5	10	8.3
		60Hz	600	500	360	300	240	200	180	144	120	100	90	72	60	50	36	30	24	20	18	15	12	10
适用齿轮减速	MX8G3B～MX8G180B（滚珠轴承）	50Hz	0.39 (4.0)	0.47 (4.8)	0.66 (6.7)	0.78 (8.0)	0.98 (10)	1.18 (12)	1.27 (13)	1.57 (16)	1.96 (20)	2.35 (24)	2.55 (26)	3.14 (32)	3.82 (39)	4.61 (47)	6.37 (65)	7.64 (78)	7.84 (80)					
	MX8G3M～MX8G180M（金属轴承）	60Hz	0.32 (3.3)	0.39 (4.0)	0.55 (5.6)	0.66 (6.7)	0.81 (8.3)	0.98 (10)	1.08 (11)	1.27 (13)	1.57 (16)	1.96 (20)	2.06 (21)	2.65 (27)	3.14 (32)	3.82 (39)	5.29 (54)	6.37 (65)	7.84 (80)					
旋转方向			与转向相同												与转向相反									

●使用中间齿轮减速头时

适用齿轮减速头		减速比		200	250	300	360	500	600	750	900	1000	1200	1500	1800
轴承	中间齿轮减速头	转速（min⁻¹）	50Hz	7.5	6	5	4.2	3	2.5	2	1.7	1.5	1.3	1	0.8
			60Hz	9	7.2	6	5	3.6	3	2.4	2	1.8	1.5	1.2	1
MX8G□B（滚珠轴承/无铰链） MX8G□M（滚珠轴承/有铰链）	MX8G10XB	许用轴扭矩	N·m（kgf·cm）	7.84 (80)	7.84 (80)	7.84 (80)	7.84 (80)	7.84 (80)	7.84 (80)	7.84 (80)	7.84 (80)	7.84 (80)	7.84 (80)	7.84 (80)	7.84 (80)
		旋转方向		与转向相同		与转向相反									

接线图

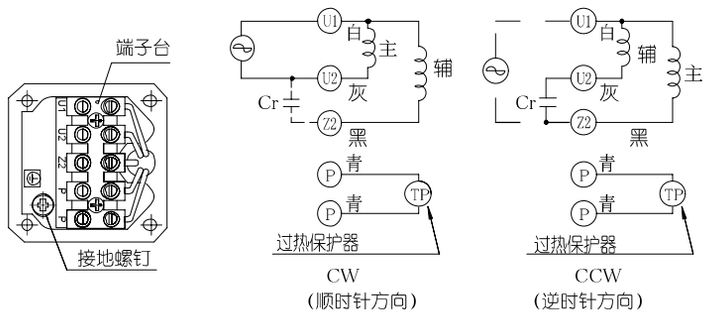

（过热保护器的接线请参照A－58页。）

速度转矩曲线图

M8RX25GK4LGA

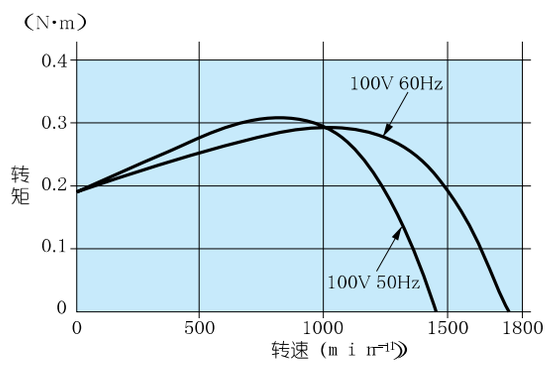

■

尺寸（mm）	电动机 型号	电压		齿轮减速头 类型	型号（滚珠轴承）		类型	型号（金属轴承）		中间齿轮减速头 型号	
□80	M8RX25GK4LGA	100V		X	MX8G 3B～MX8G 18B		X	MX8G 3M～MX8G 18M		MX8G10XB	
	M8RX25GK4DGA	110/115V			MX8G20B～MX8G 36B			MX8G20M～MX8G 36M			
	M8RX25GK4YGA	200V			MX8G50B～MX8G180B			MX8G50M～MX8G180M			
	M8RX25GK4GGA	220/230V									

※ 电动机的型号末尾为A的产品，表示电容罩不作为产品附件提供。
※在使用时请务必阅读《使用说明书》，并在充分确认注意事项的基础上正确地使用。

电 动 机（外形尺寸）

比例1 / 3　单位m m

M8RX25GK4LGA　4P　25W　100V
M8RX25GK4DGA　4P　25W　110V／115V
M8RX25GK4YGA　4P　25W　200V
M8RX25GK4GGA　4P　25W　220V／230V

※ 电动机的型号末尾为A的产品，表示电容罩不作为产品附件提供。

质量	斜齿轮	模数	齿数
1.8kg		0.5	9

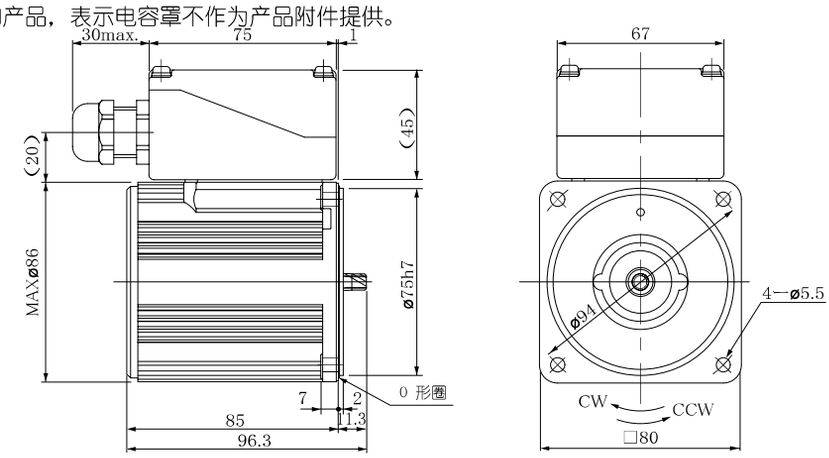

※适用橡皮绝缘软线的外径为φ8 － φ12

电容（外形尺寸）（附件）

单位m m

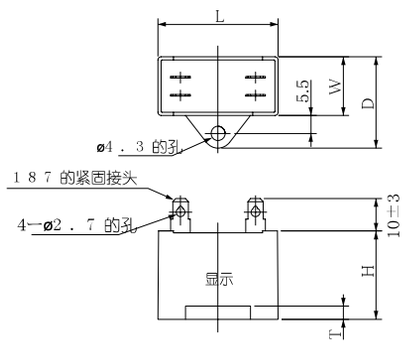

电容内部接线图

电容（外形尺寸）（附件）

单位m m

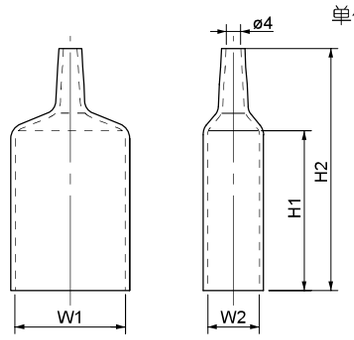

■电容的外形尺寸表（m m）

电动机的型号	电容的型号（附件）	L	W	D	H	T	电容罩（附件）	W1	W2	H1	H2
M8RX25GK4LGA	M0PC10M25G	58	21	31	31	4	M0PC5821G	58	21	55	78
M8RX25GK4DGA	M0PC8M25G	48	21	31	31	4	M0PC4821G	48	21	55	78
M8RX25GK4YGA	M0PC2.5M45G	48	21	31	31	4	M0PC4821G	48	21	55	78
M8RX25GK4GGA	M0PC2M45G	48	19	29	29	4	M0PC4819G	48	19	55	78

※ 电动机的型号末尾为A的产品，表示电容罩不作为产品附件提供。

齿轮减速头（外形尺寸）

比例1 / 3　单位m m

MX8G□B（滚珠轴承）／MX8G□M（金属轴承）质量为0．6 kg

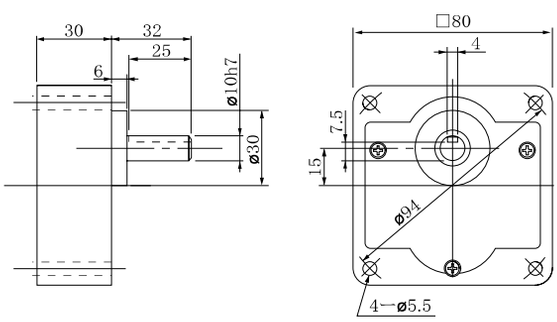

键●键槽（外形尺寸）（附件）

MX8G□B(M)

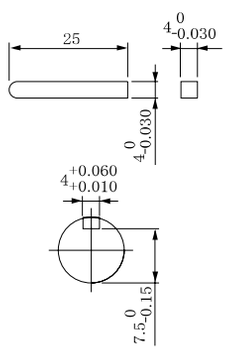

（注）由于可能有尺寸变动，因此在作为设计而进行使用时，请再次查询具体尺寸。

齿轮减速头组合B－122　圆轴型电动机外形图B-124　中间齿轮减速头B－384　控制相关产品C－4　可选D－2

可逆电动机（带密封连接器）

■规格

尺寸（mm）	电动机的型号	电极数（P）	输出（W）	电压（V）	频率（Hz）	额定（分）	额定 输入（W）	额定 电流（A）	额定 转速（min⁻¹）	额定 转矩 N·m（kgf·cm）	启动电流（A）	启动转矩 N·m（kgf·cm）	电容 容量（μF）（额定电压）
□90	M9RX40GK4L	4	40	100	50	30	94	0.96	1200	0.32 (3.3)	1.6	0.27 (2.8)	15 (210V)
					60		93	0.93	1525	0.25 (2.6)	1.5	0.26 (2.7)	
	M9RX40GK4Y	4	40	200	50	30	92	0.48	1200	0.32 (3.3)	0.81	0.28 (2.9)	3.8 (400V)
					60		93	0.46	1525	0.25 (2.6)	0.77	0.29 (3.0)	

●圆轴型电动机的规格●连线与切齿轴电动机相同。外形尺寸请参照B－124页。

■直接连接齿轮减速头时的许用轴扭矩

※转速是以同步转速为基准的计算值。一般来说，根据负载的大小，转速比显示值小2％－20％。

许用轴扭矩单位：上行（N·m）／下行（kgf·cm）

减速比			3	3.6	5	6	7.5	9	10	12.5	15	18	20	25	30	36	50	60	75	90	100	120	150	180
转速（min⁻¹）		50Hz	500	416.7	300	250	200	166.7	150	120	100	83.3	75	60	50	41.7	30	25	20	16.7	15	12.5	10	8.3
		60Hz	600	500	360	300	240	200	180	144	120	100	90	72	60	50	36	30	24	20	18	15	12	10
适用齿轮减速	MX9G3B～MX9G180B（滚珠轴承）	50Hz	0.66 (6.7)	0.78 (8.0)	1.08 (11)	1.27 (13)	1.57 (16)	1.86 (19)	2.25 (23)	2.74 (28)	3.23 (33)	3.92 (40)	4.41 (45)	5.29 (54)	6.37 (65)	7.94 (81)	9.80 (100)	9.80 (100)						
	MX9G3M～MX9G180M（金属轴承）	60Hz	0.55 (5.6)	0.66 (6.7)	0.90 (9.2)	1.08 (11)	1.27 (13)	1.57 (16)	1.76 (18)	2.25 (23)	2.74 (28)	3.23 (33)	3.53 (36)	4.41 (45)	5.29 (54)	6.37 (65)	8.82 (90)	9.80 (100)						
旋转方向			与转向相同												与转向相反									

●使用中间齿轮减速头时

适用齿轮减速头		减速比		200	250	300	360	500	600	750	900	1000	1200	1500	1800
轴承	中间齿轮减速头	转速（min⁻¹）	50Hz	7.5	6	5	4.2	3	2.5	2	1.7	1.5	1.3	1	0.8
			60Hz	9	7.2	6	5	3.6	3	2.4	2	1.8	1.5	1.2	1
MX9G□B MX9G□M	MX9G10XB	许用轴扭矩	N·m（kgf·cm）	9.80 (100)	9.80 (100)	9.80 (100)	9.80 (100)	9.80 (100)	9.80 (100)	9.80 (100)	9.80 (100)	9.80 (100)	9.80 (100)	9.80 (100)	9.80 (100)
		旋转方向		与转向相同		与转向相反									

接线图

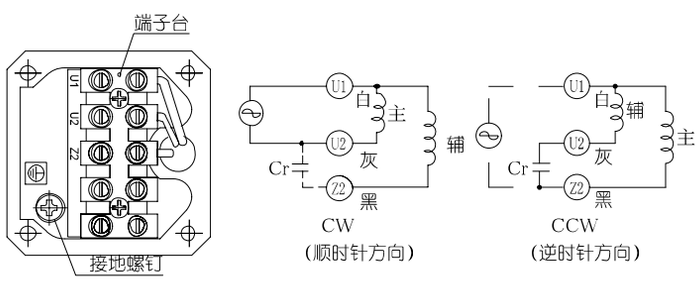

速度转矩曲线图

M9RX40GK4L

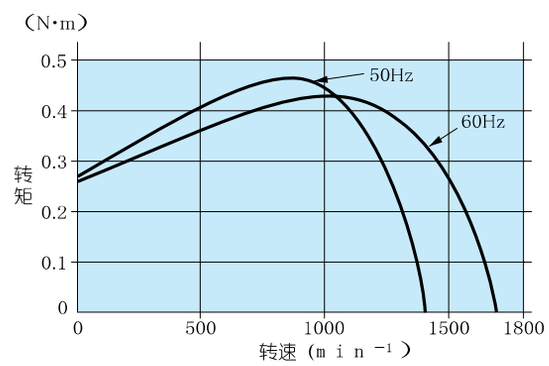

■

尺寸（mm）	电动机 型号	电动机 电压		齿轮减速头 类型	齿轮减速头 型号（滚珠轴承）		齿轮减速头 类型	齿轮减速头 型号（金属轴承）		中间齿轮减速头 型号	
□90	M9RX40GK4L	100V		X	MX9G 3B～MX9G 18B		X	MX9G 3M～MX9G 18M		MX9G10XB	
					MX9G20B～MX9G 36B			MX9G20M～MX9G 36M			
	M9RX40GK4Y	200V			MX9G50B～MX9G180B			MX9G50M～MX9G180M			

※在使用时请务必阅读《使用说明书》，并在充分确认注意事项的基础上正确地使用。

电 动 机（外形尺寸）

比例1 / 3　单位m m

M9RX40GK4L　4P　40W　100V
M9RX40GK4Y　4P　40W　200V

质量	斜齿轮	模数	齿数
2.8kg		0.55	9

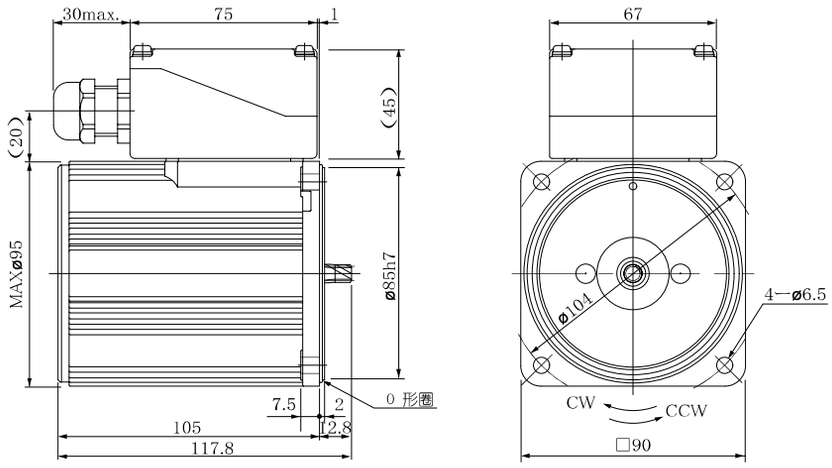

※适用橡皮绝缘软线的外径为φ8 － φ12

电容（外形尺寸）（附件）

单位m m

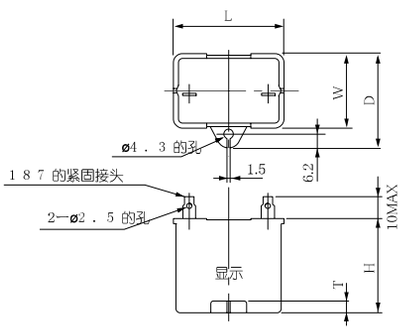

■电容的外形尺寸表（m m）

电动机的型号	电容的型号（附件）	L	W	D	H	T	电容罩（可选）
M9RX40GK4L	**M0PC15M20**	39.5	26.7	37	41	4	**M0PC3926**
M9RX40GK4Y	**M0PC3.8M40**	50	26.7	37.5	38	4	**M0PC5026**

齿轮减速头（外形尺寸）

比例1 / 3　单位m m

MX9G□B（滚珠轴承）／MX9G□M（金属轴承）质量为0 .8 k g

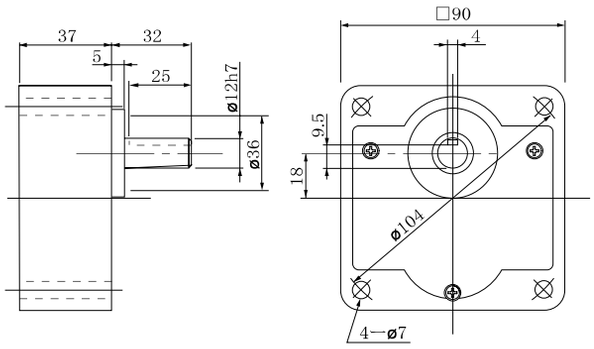

键●键槽（外形尺寸）（附件）

MX9G□B(M)

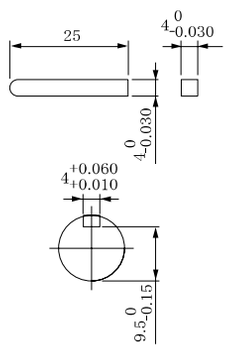

（注）由于可能有尺寸变动，因此在作为设计而进行使用时，请再次查询具体尺寸。

齿轮减速头组合B－122　圆轴型电动机外形图B-124　中间齿轮减速头B－384　控制相关产品C－4　可选D－2

可逆电动机（带密封连接器）

■ 规格

尺寸（mm）	电动机的型号	电极数（P）	输出（W）	电压（V）	频率（Hz）	额定（分）	额定 输入（W）	额定 电流（A）	额定 转速（min⁻¹）	额定 转矩 N·m（kgf·cm）	启动电流（A）	启动转矩 N·m（kgf·cm）	电容 容量（μF）（额定电压）
□90	M9RX40GK4LGA	4	40	100	50	30	86	0.87	1275	0.30 (3.1)	1.7	0.30 (3.1)	16 (250V)
					60		93	0.95	1575	0.24 (2.5)	1.6	0.30 (3.1)	
	M9RX40GK4DGA	4	40	110	60	30	91	0.83	1550	0.25 (2.5)	1.7	0.25 (2.5)	12 (250V)
				115	60		94	0.82	1575	0.24 (2.5)	1.8	0.29 (3.0)	
	M9RX40GK4YGA	4	40	200	50	30	91	0.45	1200	0.32 (3.2)	0.67	0.30 (3.1)	4 (450V)
					60		109	0.57	1500	0.25 (2.6)	0.70	0.30 (3.1)	
	M9RX40GK4GGA	4	40	220	50	30	88	0.40	1250	0.31 (3.1)	0.71	0.30 (3.1)	3.5 (450V)
					60		104	0.49	1550	0.25 (2.5)	0.71	0.30 (3.1)	
				230	50		92	0.40	1300	0.29 (3.0)	0.74	0.33 (3.4)	
					60		110	0.50	1575	0.24 (2.5)	0.74	0.33 (3.4)	

●圆轴型电动机的规格 • 连线与切齿轴电动机相同。外形尺寸请参照B－124页。

■ 直接连接齿轮减速头时的许用轴扭矩

※转速是以同步转速为基准的计算值。一般来说，根据负载的大小，转速比显示值小2％－20％。

许用轴扭矩单位：上行（N·m）／ 下行（kgf·cm）

减速比			3	3.6	5	6	7.5	9	10	12.5	15	18	20	25	30	36	50	60	75	90	100	120	150	180
转速（min⁻¹）		50Hz	500	416.7	300	250	200	166.7	150	120	100	83.3	75	60	50	41.7	30	25	20	16.7	15	12.5	10	8.3
		60Hz	600	500	360	300	240	200	180	144	120	100	90	72	60	50	36	30	24	20	18	15	12	10
适用齿轮减速	MX9G3B～MX9G180B（滚珠轴承）	50Hz	0.66 (6.7)	0.78 (8.0)	1.08 (11)	1.27 (13)	1.57 (16)	1.86 (19)	2.25 (23)	2.74 (28)	3.23 (33)	3.92 (40)	4.41 (45)	5.29 (54)	6.37 (65)	7.94 (81)	9.80 (100)	9.80 (100)						
	MX9G3M～MX9G180M（金属轴承）	60Hz	0.55 (5.6)	0.66 (6.7)	0.90 (9.2)	1.08 (11)	1.27 (13)	1.57 (16)	1.76 (18)	2.25 (23)	2.74 (28)	3.23 (33)	3.53 (36)	4.41 (45)	5.29 (54)	6.37 (65)	8.82 (90)	9.80 (100)						
旋转方向			与转向相同												与转向相反									

●使用中间齿轮减速头时

适用齿轮减速头		减速比		200	250	300	360	500	600	750	900	1000	1200	1500	1800
轴承	中间齿轮减速头	转速（min⁻¹）	50Hz	7.5	6	5	4.2	3	2.5	2	1.7	1.5	1.3	1	0.8
			60Hz	9	7.2	6	5	3.6	3	2.4	2	1.8	1.5	1.2	1
MX9G□B（滚珠轴承）MX9G□M（金属轴承）	MX9G10XB	许用轴扭矩	N·m（kgf·cm）	9.80 (100)	9.80 (100)	9.80 (100)	9.80 (100)	9.80 (100)	9.80 (100)	9.80 (100)	9.80 (100)	9.80 (100)	9.80 (100)	9.80 (100)	9.80 (100)
		旋转方向		与转向相同		与转向相反									

接线图

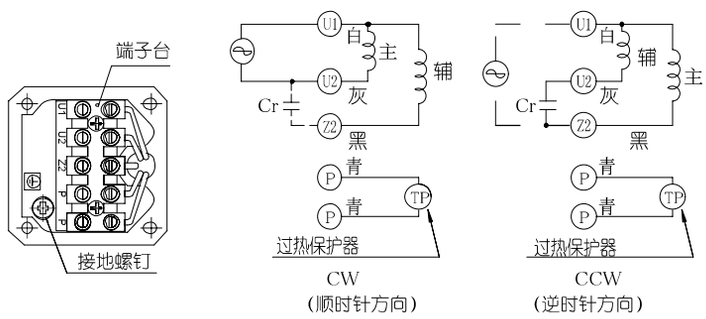

（过热保护器的接线请参照A－58页。）

速度转矩曲线图

M9RX40GK4LGA

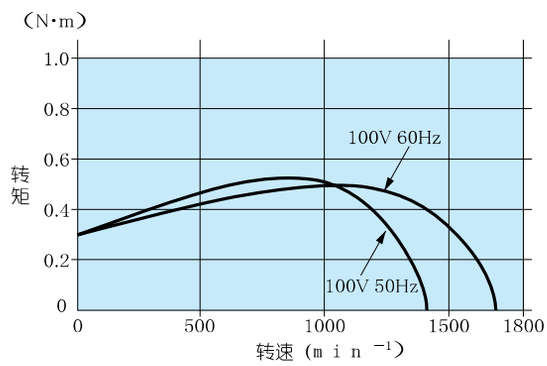

■

尺寸（mm）	电动机 型号	电压		齿轮减速头 类型	型号（滚珠轴承）		类型	型号（金属轴承）		中间齿轮减速头 型号	
□90	M9RX40GK4LGA	100V		X	MX9G 3B～MX9G 18B		X	MX9G 3M～MX9G 18M		MX9G10XB	
	M9RX40GK4DGA	110/115V			MX9G20B～MX9G 36B			MX9G20M～MX9G 36M			
	M9RX40GK4YGA	200V			MX9G50B～MX9G180B			MX9G50M～MX9G180M			
	M9RX40GK4GGA	220/230V									

※ 电动机的型号末尾为A的产品，表示电容罩不作为产品附件提供。

※在使用时请务必阅读《使用说明书》，并在充分确认注意事项的基础上正确地使用。

电 动 机（外形尺寸）

比例1 / 3　单位m m

M9RX40GK4LGA　4P　40W　100V
M9RX40GK4DGA　4P　40W　110V／115V
M9RX40GK4YGA　4P　40W　200V
M9RX40GK4GGA　4P　40W　220V／230V

质量	斜齿轮	模数	齿数
2.8kg		0.55	9

※电动机的型号末尾为A的产品，表示电容罩不作为产品附件提供。

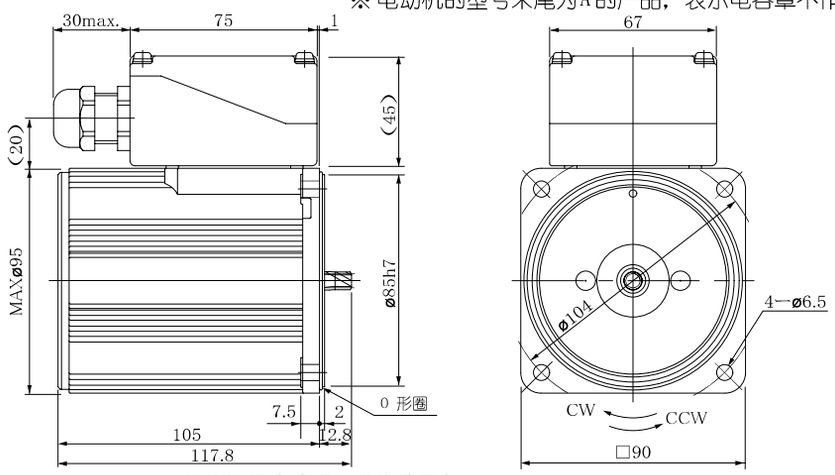

※适用橡皮绝缘软线的外径为φ8 － φ12

电容（外形尺寸）（附件）

单位m m

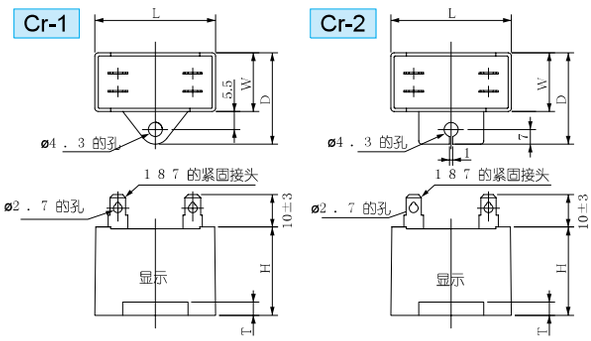

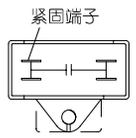

电容内部接线图

电容（外形尺寸）（附件）

单位m m

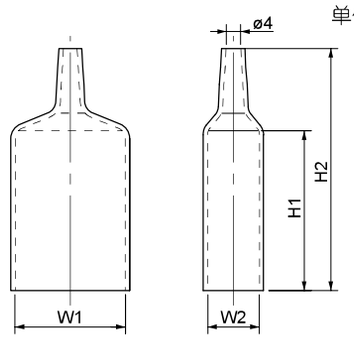

■电容的外形尺寸表（m m）

电动机的型号	电容的型号（附件）	L	W	D	H	T	外形尺寸图编号	电容罩（附件）	W1	W2	H1	H2
M9RX40GK4LGA	M0PC16M25G	58	23.5	38.5	37	4	Cr-2	M0PC5823G	58	23.5	55	78
M9RX40GK4DGA	M0PC12M25G	58	22	32	35	4	Cr-1	M0PC5822G	58	22	55	78
M9RX40GK4YGA	M0PC4M45G	58	23.5	38.5	37	4	Cr-2	M0PC5823G	58	23.5	55	78
M9RX40GK4GGA	M0PC3.5M45G	58	22	32	35	4	Cr-1	M0PC5822G	58	22	55	78

※电动机的型号末尾为A的产品，表示电容罩不作为产品附件提供。

齿轮减速头（外形尺寸）

比例1 / 3　单位m m

MX9G□B（滚珠轴承）／MX9G□M（金属轴承）质量为0．8kg

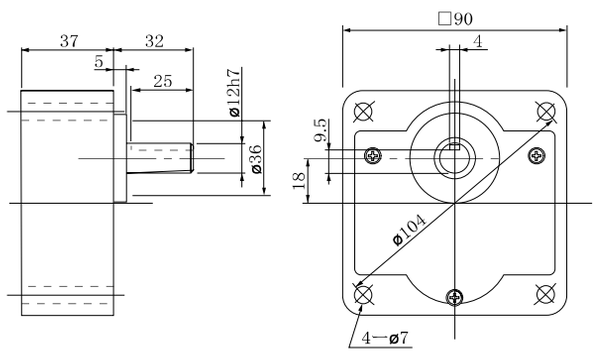

键●键槽（外形尺寸）（附件）

MX9G□B(M)

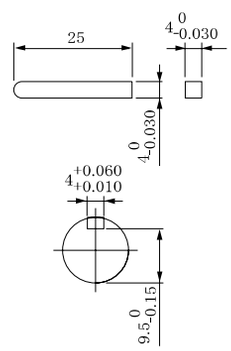

（注）由于可能有尺寸变动，因此在作为设计而进行使用时，请再次查询具体尺寸。

齿轮减速头组合B－122　圆轴型电动机外形图B-124　中间齿轮减速头B－384　控制相关产品C－4　可选D－2

可逆电动机（带密封连接器）

■规格

尺寸（mm）	电动机的型号	电极数（P）	输出（W）	电压（V）	频率（Hz）	额定（分）	额定 输入（W）	额定 电流（A）	额定 转速（min⁻¹）	额定 转矩 N·m（kgf·cm）	启动电流（A）	启动转矩 N·m（kgf·cm）	电容 容量（μF）（额定电压）
□90	M9RZ60GK4L	4	60	100	50	30	144	1.5	1200	0.46 (4.7)	2.4	0.50 (5.1)	25 (200V)
					60		163	1.5	1500	0.39 (4.0)	2.3	0.53 (5.4)	
	M9RZ60GK4Y	4	60	200	50	30	146	0.74	1225	0.46 (4.7)	1.2	0.53 (5.4)	6.2 (375V)
					60		153	0.77	1525	0.39 (4.0)	1.3	0.55 (5.6)	

●圆轴型电动机的规格●连线与切齿轴电动机相同。外形尺寸请参照B－124页。

■直接连接齿轮减速头时的许用轴扭矩

※转速是以同步转速为基准的计算值。一般来说，根据负载的大小，转速比显示值小2％－20％。

许用轴扭矩单位：上行（N·m）／ 下行（kgf·cm）

减速比			3	3.6	5	6	7.5	9	10	12.5	15	18	20	25	30	36	50	60	75	90	100	120	150	180	200
转速（min⁻¹）		50Hz	500	416.7	300	250	200	166.7	150	120	100	83.3	75	60	50	41.7	30	25	20	16.7	15	12.5	10	8.3	7.5
		60Hz	600	500	360	300	240	200	180	144	120	100	90	72	60	50	36	30	24	20	18	15	12	10	9
适用齿轮减速	MZ9G3B～MZ9G200B（滚珠轴承/无铰链） MY9G3B～MY9G200B（滚珠轴承/有铰链）	50Hz	0.98 (9.99)	1.18 (12)	1.57 (16)	1.96 (20)	2.35 (24)	2.94 (30)	3.14 (32)	3.92 (40)	4.70 (48)	5.59 (57)	6.27 (64)	7.55 (77)	9.11 (93)	11.0 (112)	15.2 (155)	17.8 (182)	19.6 (200)						
		60Hz	0.78 (8.0)	0.98 (9.99)	1.37 (14)	1.57 (16)	1.96 (20)	2.35 (24)	2.65 (27)	3.33 (34)	3.92 (40)	4.70 (48)	5.29 (54)	6.47 (66)	7.55 (77)	9.11 (93)	12.6 (129)	15.2 (155)	19.6 (200)						
转向			与电动机同向							与电动机反向						与电动机同向									

●使用中间齿轮减速头时

适用齿轮减速头		减速比		250	300	360	500	600	750	900	1000	1200	1500	1800
轴承	中间齿轮减速头	转速（min⁻¹）	50Hz	6	5	4.2	3	2.5	2	1.7	1.5	1.3	1	0.8
			60Hz	7.2	6	5	3.6	3	2.4	2	1.8	1.5	1.2	1
MZ9G□B（滚珠轴承/无铰链） MY9G□B（滚珠轴承/有铰链）	MZ9G10XB	许用轴扭矩	N·m（kgf·cm）	19.6 (200)	19.6 (200)	19.6 (200)	19.6 (200)	19.6 (200)	19.6 (200)	19.6 (200)	19.6 (200)	19.6 (200)	19.6 (200)	19.6 (200)
		旋转方向		与转向相同		与转向相反								

接线图

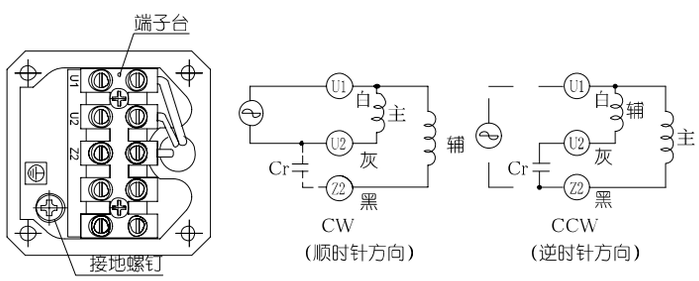

速度转矩曲线图

M9RZ60GK4L

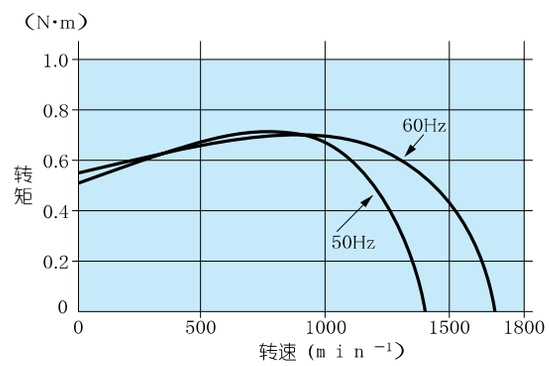

■

尺寸（mm）	电动机 型号	电动机 电压	齿轮减速头 类型	齿轮减速头 型号（有铰链）	齿轮减速头 类型	齿轮减速头 型号（无铰链）	中间齿轮减速头 型号
□90	M9RZ60GK4L	100V	Z	MZ9G 3B～MZ9G 9B	Y	MY9G 3B～MY9G 9B	MZ9G10XB
				MZ9G10B～MZ9G 18B		MY9G10B～MY9G 18B	
	M9RZ60GK4Y	200V		MZ9G20B～MZ9G 60B		MY9G20B～MY9G 60B	
				MZ9G75B～MZ9G200B		MY9G75B～MY9G200B	

※在使用时请务必阅读《使用说明书》，并在充分确认注意事项的基础上正确地使用。

特点 B－64 系统构成 B－65 型号的表示方法B－65 机种一览 B－68

电 动 机（外形尺寸）

比例1 / 4　单位m m

M9RZ60GK4L　4 P　6 0 W　1 0 0 V（带外部风扇）
M9RZ60GK4Y　4 P　6 0 W　2 0 0 V（带外部风扇）

质量	斜齿轮	模数	齿数
3.0kg		0.6	9

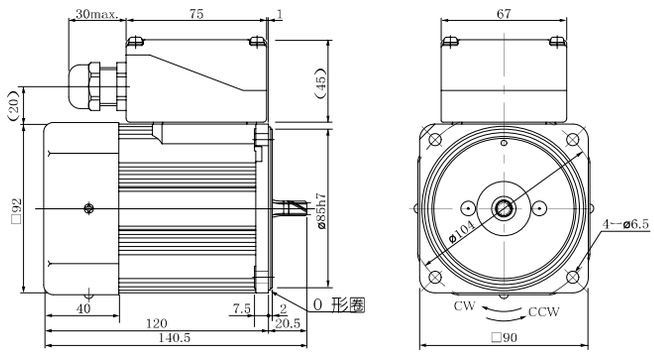

※适用橡皮绝缘软线的外径为φ8 － φ1 2

电容（外形尺寸）（附件）

单位m m

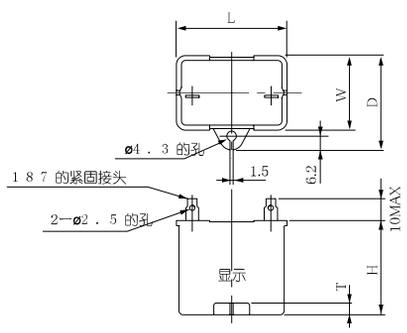

■电容的外形尺寸表（m m）

电动机的型号	电容的型号（附件）	L	W	D	H	T	电容罩（可选）
M9RZ60GK4L	**M0PC25M20**	50.2	31	41	42	5	**M0PC5032**
M9RZ60GK4Y	**M0PC6.2M38**	50	30.5	41	41.5	4	**M0PC5032**

齿轮减速头（外形尺寸）

比例1 / 4　单位m m

MZ9G□B（滚珠轴承/无铰链）质量1．4 k g　　MY9G□B(滚珠轴承/有铰链) 质量1．4 k g

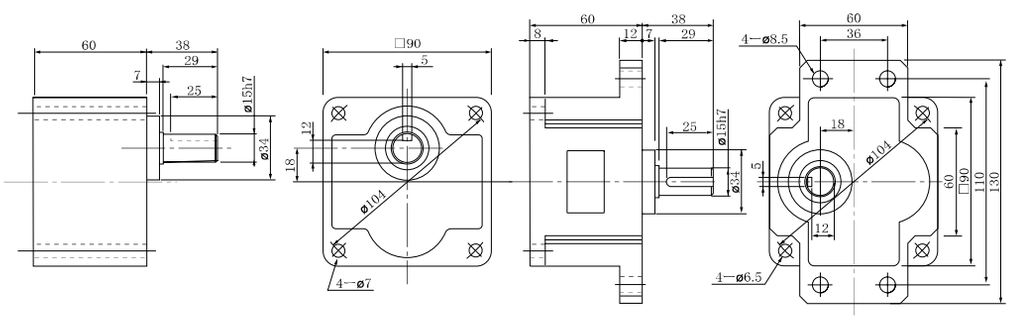

键●键槽（外形尺寸）（附件）

MZ9G□B
MY9G□B

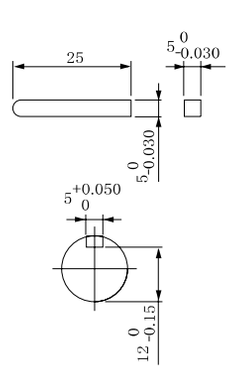

注）也可以使用M Z ●M Y 中任一种的齿轮减速头。
（注）由于可能有尺寸变动，因此在作为设计而进行使用时，请再次查询具体尺寸。

齿轮减速头组合B － 1 2 2　圆轴型电动机外形图B-124　中间齿轮减速头B － 3 8 4　控制相关产品C － 4　可选D － 2

可逆电动机（带密封连接器）

■规格

尺寸（mm）	电动机的型号	电极数（P）	输出（W）	电压（V）	频率（Hz）	额定（分）	额定 输入（W）	额定 电流（A）	额定 转速（min⁻¹）	额定 转矩 N·m（kgf·cm）	启动电流（A）	启动转矩 N·m（kgf·cm）	电容 容量（μF）（额定电压）
□90	M9RZ60GK4LGA	4	60	100	50	30	137	1.4	1250	0.46 (4.7)	2.4	0.51 (5.2)	25 (250V)
					60		147	1.5	1550	0.37 (3.8)	2.4	0.53 (5.4)	
	M9RZ60GK4DGA	4	60	110	60	30	138	1.3	1575	0.36 (3.7)	2.5	0.50 (5.1)	20 (250V)
				115	60		144	1.3	1600	0.36 (3.7)	2.6	0.55 (5.6)	
	M9RZ60GK4YGA	4	60	200	50	30	135	0.67	1200	0.48 (4.9)	1.0	0.51 (5.2)	6 (450V)
					60		158	0.81	1500	0.38 (3.9)	1.1	0.53 (5.4)	
	M9RZ60GK4GGA	4	60	220	50	30	137	0.64	1225	0.47 (4.8)	1.1	0.50 (5.1)	5 (450V)
					60		145	0.67	1550	0.37 (3.8)	1.1	0.52 (5.3)	
				230	50		145	0.66	1275	0.45 (4.6)	1.1	0.57 (5.8)	
					60		151	0.67	1575	0.36 (3.7)	1.1	0.57 (5.8)	

●圆轴型电动机的规格●连线与切齿轴电动机相同。外形尺寸请参照B－124页。

■直接连接齿轮减速头时的许用轴扭矩

※转速是以同步转速为基准的计算值。一般来说，根据负载的大小，转速比显示值小2％－20％。

许用轴扭矩单位：上行（N·m）／下行（kgf·cm）

减速比			3	3.6	5	6	7.5	9	10	12.5	15	18	20	25	30	36	50	60	75	90	100	120	150	180	200
转速（min⁻¹）		50Hz	500	416.7	300	250	200	166.7	150	120	100	83.3	75	60	50	41.7	30	25	20	16.7	15	12.5	10	8.3	7.5
		60Hz	600	500	360	300	240	200	180	144	120	100	90	72	60	50	36	30	24	20	18	15	12	10	9
适用齿轮减速	MZ9G3B～MZ9G200B（滚珠轴承/无铰链） MY9G3B～MY9G200B（滚珠轴承/有铰链）	50Hz	0.98 (9.99)	1.18 (12)	1.57 (16)	1.96 (20)	2.35 (24)	2.94 (30)	3.14 (32)	3.92 (40)	4.70 (48)	5.59 (57)	6.27 (64)	7.55 (77)	9.11 (93)	11.0 (112)	15.2 (155)	17.8 (182)	19.6 (200)						
		60Hz	0.78 (8.0)	0.98 (9.99)	1.37 (14)	1.57 (16)	1.96 (20)	2.35 (24)	2.65 (27)	3.33 (34)	3.92 (40)	4.70 (48)	5.29 (54)	6.47 (66)	7.55 (77)	9.11 (93)	12.6 (129)	15.2 (155)	19.6 (200)						
转向			与电动机同向							与电动机反向						与电动机同向									

●使用中间齿轮减速头时

适用齿轮减速头		减速比		250	300	360	500	600	750	900	1000	1200	1500	1800
轴承	中间齿轮减速头	转速（min⁻¹）	50Hz	6	5	4.2	3	2.5	2	1.7	1.5	1.3	1	0.8
			60Hz	7.2	6	5	3.6	3	2.4	2	1.8	1.5	1.2	1
MZ9G□B（滚珠轴承/无铰链） MY9G□B（滚珠轴承/有铰链）	MZ9G10XB	许用轴扭矩	N·m（kgf·cm）	19.6 (200)	19.6 (200)	19.6 (200)	19.6 (200)	19.6 (200)	19.6 (200)	19.6 (200)	19.6 (200)	19.6 (200)	19.6 (200)	19.6 (200)
		旋转方向		与转向相同		与转向相反								

接线图

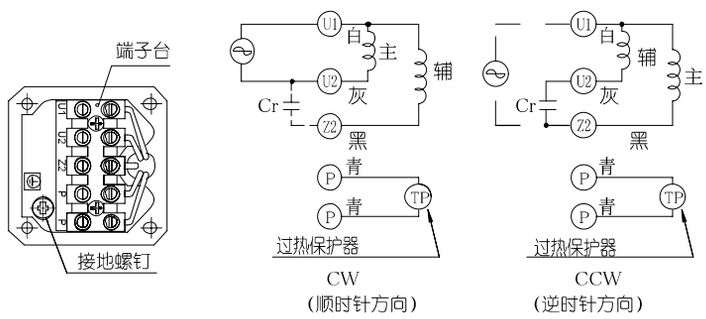

（过热保护器的接线请参照A－58页。）

速度转矩曲线图

M9RZ60GK4LGA

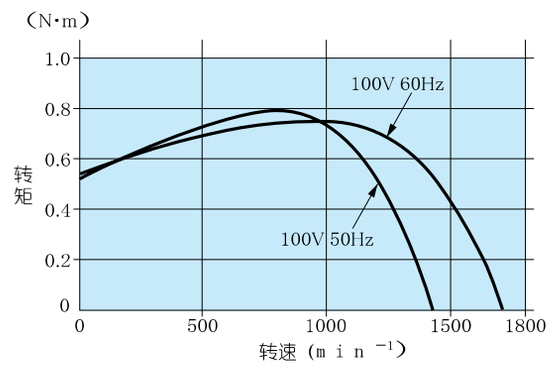

■

尺寸（mm）	电动机 型号	电压		齿轮减速头 类型	型号（有铰链）		类型	型号（无铰链）		中间齿轮减速头 型号	
□90	M9RZ60GK4LGA	100V		Z	MZ9G 3B～MZ9G 9B		Y	MY9G 3B～MY9G 9B		MZ9G10XB	
	M9RZ60GK4DGA	110/115V			MZ9G10B～MZ9G 18B			MY9G10B～MY9G 18B			
	M9RZ60GK4YGA	200V			MZ9G20B～MZ9G 60B			MY9G20B～MY9G 60B			
	M9RZ60GK4GGA	220/230V			MZ9G75B～MZ9G200B			MY9G75B～MY9G200B			

※电动机的型号末尾为A的产品，表示电容罩不作为产品附件提供。
※在使用时请务必阅读《使用说明书》，并在充分确认注意事项的基础上正确地使用。

电 动 机（外形尺寸）

比例1 / 4　单位m m

M9RZ60GK4LGA　4 P　6 0 W　1 0 0 V　（带外部风扇）
M9RZ60GK4DGA　4 P　6 0 W　1 1 0 V /1 1 5 V　（带外部风扇）
M9RZ60GK4YGA　4 P　6 0 W　2 0 0 V　（带外部风扇）
M9RZ60GK4GGA　4 P　6 0 W　2 2 0 V /2 3 0 V　（带外部风扇）

质量	斜齿轮	模数	齿数
3.0kg		0.6	9

※ 电动机的型号末尾为A的产品，表示电容罩不作为产品附件提供。

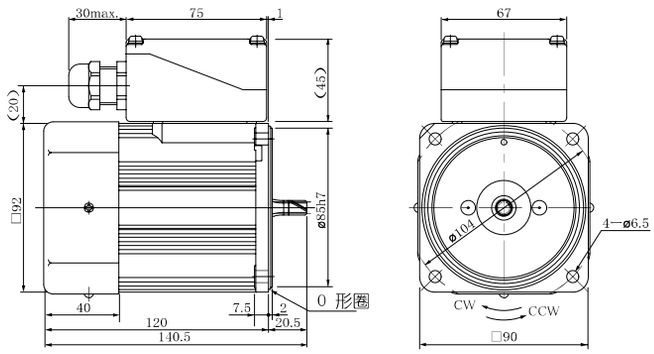

※适用橡皮绝缘软线的外径为φ8 － φ1 2

电容（外形尺寸）（附件）

单位m m

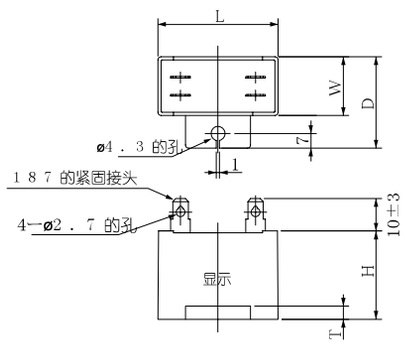

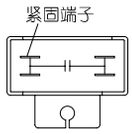

电容内部接线图

电容（外形尺寸）（附件）

单位m m

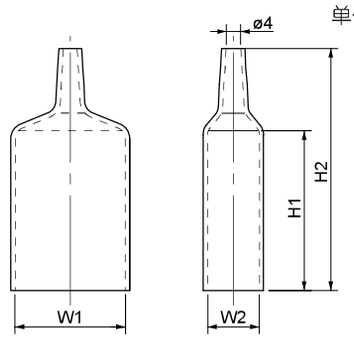

■电容的外形尺寸表（m m ）

电动机的型号	电容的型号（附件）	L	W	D	H	T	电容罩（附件）	W1	W2	H1	H2
M9RZ60GK4LGA	M0PC25M25G	58	35	50	50	4	M0PC5835G	58	35	55	78
M9RZ60GK4DGA	M0PC20M25G	58	29	44	41	4	M0PC5829G	58	29	55	78
M9RZ60GK4YGA	M0PC6M45G	58	29	44	41	4	M0PC5829G	58	29	55	78
M9RZ60GK4GGA	M0PC5M45G	58	29	44	41	4	M0PC5829G	58	29	55	78

※ 电动机的型号末尾为A的产品，表示电容罩不作为产品附件提供。

齿轮减速头（外形尺寸）

比例1 / 4　单位m m

MZ9G□B（滚珠轴承/无铰链）质量1．4 k g　　MY9G□B（滚珠轴承/有铰链）质量1．4 k g

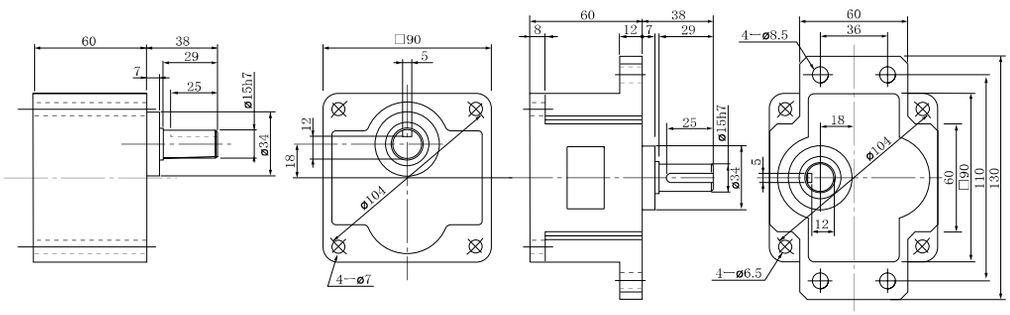

键●键槽（外形尺寸）（附件）

MZ9G□B
MY9G□B

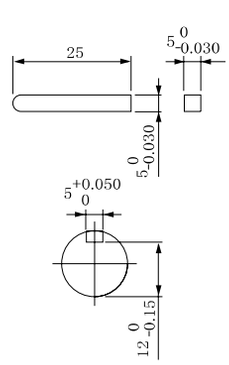

注）也可以使用M Z ●M Y 中任一种的齿轮减速头。
（注）由于可能有尺寸变动，因此在作为设计而进行使用时，请再次查询具体尺寸。

齿轮减速头组合B － 1 2 2　圆轴型电动机外形图B-124　中间齿轮减速头B － 3 8 4　控制相关产品C － 4　可选D － 2

可逆电动机（带密封连接器）

■规格

尺寸（mm）	电动机的型号	电极数（P）	输出（W）	电压（V）	频率（Hz）	额定（分）	额定 输入（W）	额定 电流（A）	额定 转速（min⁻¹）	额定 转矩 N·m（kgf·cm）	启动电流（A）	启动转矩 N·m（kgf·cm）	电容 容量（μF）（额定电压）
□90	M9RZ90GK4L	4	90	100	50	30	171	1.7	1225	0.70 (7.1)	2.8	0.63 (6.4)	30 (200V)
					60		181	1.9	1525	0.56 (5.7)	2.7	0.64 (6.5)	
	M9RZ90GK4Y	4	90	200	50	30	184	0.93	1150	0.72 (7.3)	1.4	0.64 (6.5)	7.5 (370V)
					60		190	0.96	1475	0.57 (5.8)	1.4	0.66 (6.7)	

●圆轴型电动机的规格●连线与切齿轴电动机相同。外形尺寸请参照B－124页。

■直接连接齿轮减速头时的许用轴扭矩

※转速是以同步转速为基准的计算值。一般来说，根据负载的大小，转速比显示值小2％－20％。

许用轴扭矩单位：上行（N·m）／ 下行（kgf·cm）

减速比			3	3.6	5	6	7.5	9	10	12.5	15	18	20	25	30	36	50	60	75	90	100	120	150	180	200
转速（min⁻¹）		50Hz	500	416.7	300	250	200	166.7	150	120	100	83.3	75	60	50	41.7	30	25	20	16.7	15	12.5	10	8.3	7.5
		60Hz	600	500	360	300	240	200	180	144	120	100	90	72	60	50	36	30	24	20	18	15	12	10	9
适用齿轮减速	MZ9G3B～MZ9G200B（滚珠轴承/无铰链） MY9G3B～MY9G200B（滚珠轴承/有铰链）	50Hz	1.37 (14)	1.67 (17)	2.25 (23)	2.74 (28)	3.43 (35)	4.12 (42)	4.51 (46)	5.68 (58)	6.76 (69)	8.04 (82)	9.02 (92)	10.9 (111)	13.0 (133)	15.7 (160)	19.6 (200)	19.6 (200)							
		60Hz	1.18 (12)	1.37 (14)	1.86 (19)	2.25 (23)	2.84 (29)	3.43 (35)	3.72 (38)	4.70 (48)	5.68 (58)	6.76 (69)	7.55 (77)	9.21 (94)	10.9 (111)	13.0 (133)	18.3 (187)	19.6 (200)							
转向			与电动机同向							与电动机反向						与电动机同向									

●使用中间齿轮减速头时

适用齿轮减速头		减速比		250	300	360	500	600	750	900	1000	1200	1500	1800
轴承	中间齿轮减速头	转速（min⁻¹）	50Hz	6	5	4.2	3	2.5	2	1.7	1.5	1.3	1	0.8
			60Hz	7.2	6	5	3.6	3	2.4	2	1.8	1.5	1.2	1
MZ9G□B（滚珠轴承/无铰链） MY9G□B（滚珠轴承/有铰链）	MZ9G10XB	许用轴扭矩	N·m（kgf·cm）	19.6 (200)	19.6 (200)	19.6 (200)	19.6 (200)	19.6 (200)	19.6 (200)	19.6 (200)	19.6 (200)	19.6 (200)	19.6 (200)	19.6 (200)
		旋转方向		与转向相同		与转向相反								

接线图

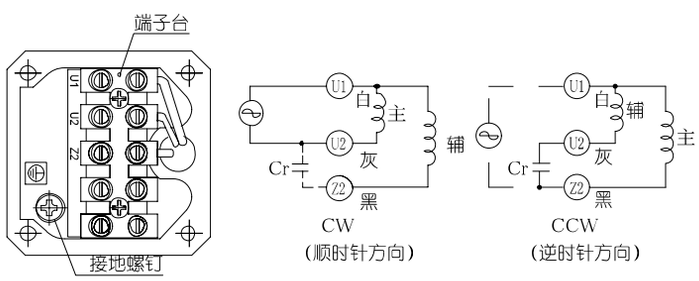

速度转矩曲线图

M9RZ90GK4L

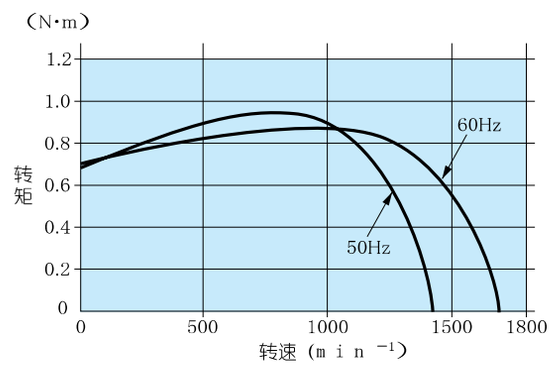

■

尺寸（mm）	电动机 型号	电动机 电压		齿轮减速头 类型	齿轮减速头 型号（有铰链）		齿轮减速头 类型	齿轮减速头 型号（无铰链）		中间齿轮减速头 型号	
□90	M9RZ90GK4L	100V		Z	MZ9G 3B～MZ9G 9B		Y	MY9G 3B～MY9G 9B		MZ9G10XB	
					MZ9G10B～MZ9G 18B			MY9G10B～MY9G 18B			
	M9RZ90GK4Y	200V			MZ9G20B～MZ9G 60B			MY9G20B～MY9G 60B			
					MZ9G75B～MZ9G200B			MY9G75B～MY9G200B			

※在使用时请务必阅读《使用说明书》，并在充分确认注意事项的基础上正确地使用。

电 动 机（外形尺寸）

比例1 / 4　单位m m

M9RZ90GK4L　4 P　9 0 W　1 0 0 V（带外部风扇）
M9RZ90GK4Y　4 P　9 0 W　2 0 0 V（带外部风扇）

质量	斜齿轮	模数	齿数
3.3kg		0.5	9

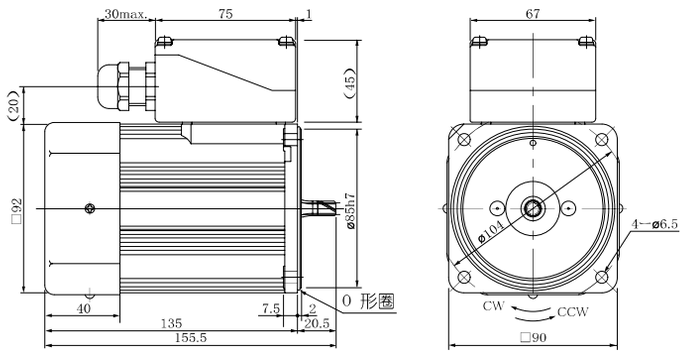

※适用橡皮绝缘软线的外径为φ8 － φ1 2

电容（外形尺寸）（附件）

单位m m

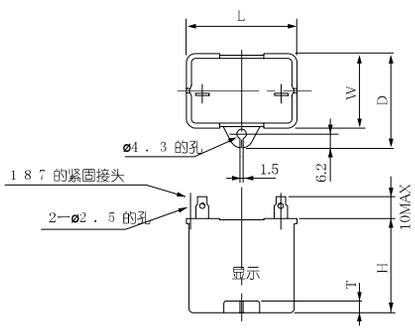

■电容的外形尺寸表（m m）

电动机的型号	电容的型号（附件）	L	W	D	H	T	电容罩（可选）
M9RZ90GK4L	**M0PC30M20**	50.2	31	41	42	5	**M0PC5032**
M9RZ90GK4Y	**M0PC7.5M37**	50	34	45	45	6	—

齿轮减速头（外形尺寸）

比例1 / 4　单位m m

MZ9G□B（滚珠轴承/无铰链）质量1．4 k g　　MY9G□B（滚珠轴承/有铰链）质量1．4 k g

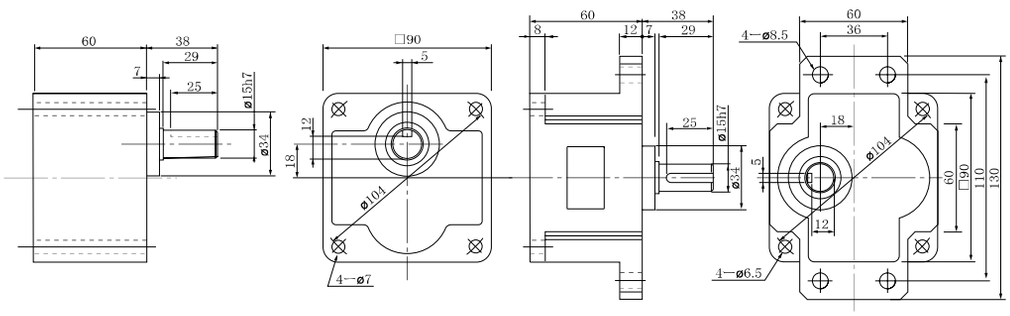

键●键槽（外形尺寸）（附件）

MZ9G□B
MY9G□B

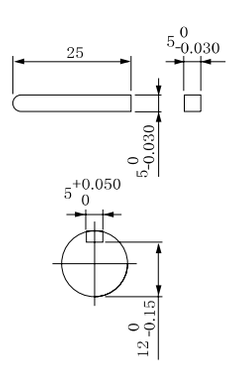

注）也可以使用M Z ●M Y 中任一种的齿轮减速头。
（注）由于可能有尺寸变动，因此在作为设计而进行使用时，请再次查询具体尺寸。

齿轮减速头组合B － 1 2 2　圆轴型电动机外形图B-124　中间齿轮减速头B － 3 8 4　控制相关产品C － 4　可选D － 2

可逆电动机（带密封连接器）

■ 规格

尺寸（mm）	电动机的型号	电极数（P）	输出（W）	电压（V）	频率（Hz）	额定（分）	额定 输入（W）	额定 电流（A）	额定 转速（min⁻¹）	额定 转矩 N·m（kgf·cm）	启动电流（A）	启动转矩 N·m（kgf·cm）	电容 容量（μF）（额定电压）
□90	M9RZ90GK4LGA	4	90	100	50	30	195	2.0	1175	0.73 (7.5)	3.0	0.68 (6.9)	32 (250V)
					60		203	2.0	1525	0.57 (5.8)	2.9	0.68 (6.9)	
	M9RZ90GK4DGA	4	90	110	60	30	201	1.8	1550	0.55 (5.7)	3.1	0.72 (7.3)	28 (250V)
				115	60		209	1.8	1575	0.55 (5.6)	3.2	0.79 (8.1)	
	M9RZ90GK4YGA	4	90	200	50	30	185	0.93	1175	0.73 (7.5)	1.4	0.68 (6.9)	8 (450V)
					60		206	1.1	1500	0.57 (5.8)	1.4	0.68 (6.9)	
	M9RZ90GK4GGA	4	90	220	50	30	191	0.89	1225	0.70 (7.2)	1.5	0.72 (7.3)	7 (450V)
					60		197	0.90	1550	0.55 (5.7)	1.4	0.72 (7.3)	
				230	50		202	0.92	1250	0.69 (7.0)	1.6	0.79 (8.1)	
					60		204	0.88	1575	0.55 (5.6)	1.5	0.79 (8.1)	

●圆轴型电动机的规格●连线与切齿轴电动机相同。外形尺寸请参照B－124页。

■ 直接连接齿轮减速头时的许用轴扭矩

※转速是以同步转速为基准的计算值。一般来说，根据负载的大小，转速比显示值小2％－20％。

许用轴扭矩单位：上行（N·m）/ 下行（kgf·cm）

减速比			3	3.6	5	6	7.5	9	10	12.5	15	18	20	25	30	36	50	60	75	90	100	120	150	180	200
转速（min⁻¹）		50Hz	500	416.7	300	250	200	166.7	150	120	100	83.3	75	60	50	41.7	30	25	20	16.7	15	12.5	10	8.3	7.5
		60Hz	600	500	360	300	240	200	180	144	120	100	90	72	60	50	36	30	24	20	18	15	12	10	9
适用齿轮减速	MZ9G3B～MZ9G200B（滚珠轴承/无铰链）MY9G3B～MY9G200B（滚珠轴承/有铰链）	50Hz	1.37 (14)	1.67 (17)	2.25 (23)	2.74 (28)	3.43 (35)	4.12 (42)	4.51 (46)	5.68 (58)	6.76 (69)	8.04 (82)	9.02 (92)	10.9 (111)	13.0 (133)	15.7 (160)	19.6 (200)	19.6 (200)							
		60Hz	1.18 (12)	1.37 (14)	1.86 (19)	2.25 (23)	2.84 (29)	3.43 (35)	3.72 (38)	4.70 (48)	5.68 (58)	6.76 (69)	7.55 (77)	9.21 (94)	10.9 (111)	13.0 (133)	18.3 (187)	19.6 (200)							
转向			与电动机同向							与电动机反向						与电动机同向									

●使用中间齿轮减速头时

适用齿轮减速头		减速比		250	300	360	500	600	750	900	1000	1200	1500	1800
轴承	中间齿轮减速头	转速（min⁻¹）	50Hz	6	5	4.2	3	2.5	2	1.7	1.5	1.3	1	0.8
			60Hz	7.2	6	5	3.6	3	2.4	2	1.8	1.5	1.2	1
MZ9G□B（滚珠轴承/无铰链）MY9G□B（滚珠轴承/有铰链）	MZ9G10XB	许用轴扭矩	N·m（kgf·cm）	19.6 (200)	19.6 (200)	19.6 (200)	19.6 (200)	19.6 (200)	19.6 (200)	19.6 (200)	19.6 (200)	19.6 (200)	19.6 (200)	19.6 (200)
		旋转方向		与转向相同		与转向相反								

接线图

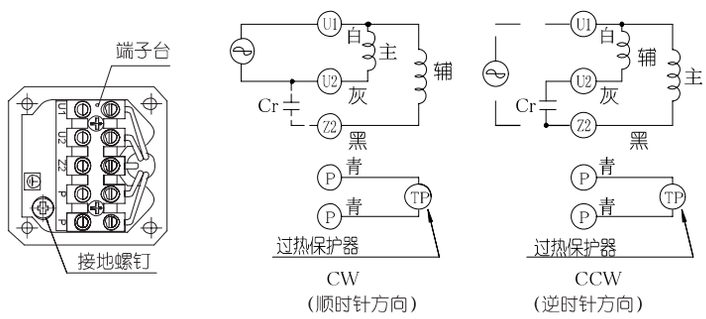

（过热保护器的接线请参照A－58页。）

速度转矩曲线图

M9RZ90GK4LGA

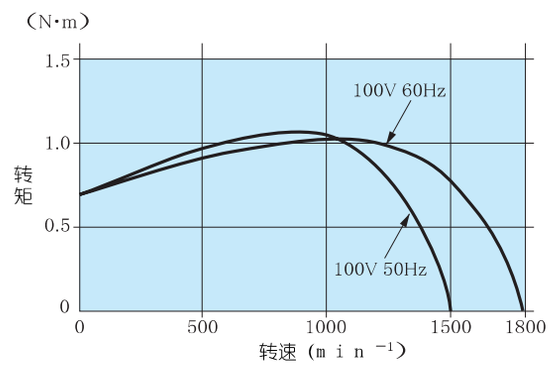

■

尺寸（mm）	电动机 型号	电压		齿轮减速头 类型	型号（有铰链）		类型	型号（无铰链）		中间齿轮减速头 型号	
□90	M9RZ90GK4LGA	100V		Z	MZ9G 3B～MZ9G 9B		Y	MY9G 3B～MY9G 9B		MZ9G10XB	
	M9RZ90GK4DGA	110/115V			MZ9G10B～MZ9G 18B			MY9G10B～MY9G 18B			
	M9RZ90GK4YGA	200V			MZ9G20B～MZ9G 60B			MY9G20B～MY9G 60B			
	M9RZ90GK4GGA	220/230V			MZ9G75B～MZ9G200B			MY9G75B～MY9G200B			

※电动机的型号末尾为A的产品，表示电容罩不作为产品附件提供。

※在使用时请务必阅读《使用说明书》，并在充分确认注意事项的基础上正确地使用。

电 动 机（外形尺寸）

比例1 / 4　单位m m

质量	斜齿轮	模数	齿数
3.3kg		0.6	9

M9RZ90GK4LGA　4 P　9 0 W　1 0 0 V （带外部风扇）
M9RZ90GK4DGA　4 P　9 0 W　1 1 0 V /1 1 5 V （带外部风扇）
M9RZ90GK4YGA　4 P　9 0 W　2 0 0 V （带外部风扇）
M9RZ90GK4GGA　4 P　9 0 W　2 2 0 V /2 3 0 V （带外部风扇）

※ 电动机的型号末尾为A的产品，表示电容罩不作为产品附件提供。

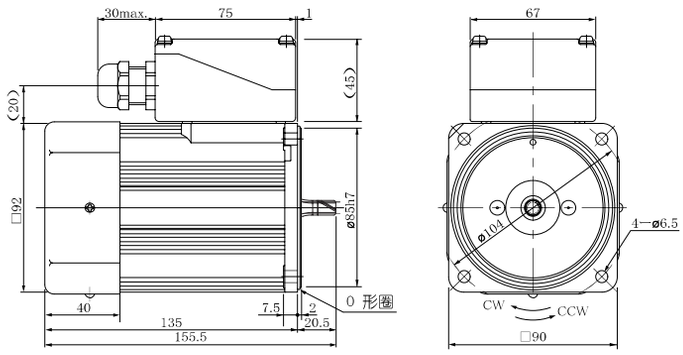

※适用橡皮绝缘软线的外径为φ8 － φ1 2

电容（外形尺寸）（附件）

单位m m

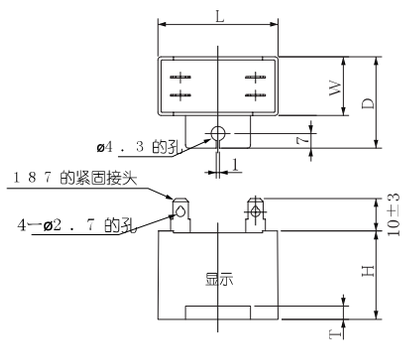

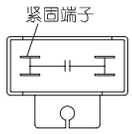

电容内部接线图

电容（外形尺寸）（附件）

单位m m

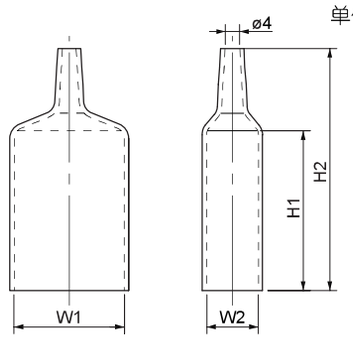

■电容的外形尺寸表（m m ）

电动机的型号	电容的型号（附件）	L	W	D	H	T	电容罩（附件）	W1	W2	H1	H2
M9RZ90GK4LGA	M0PC32M25G	58	35	50	50	4	M0PC5835G	58	35	55	78
M9RZ90GK4DGA	M0PC28M25G	58	35	50	50	4	M0PC5835G	58	35	55	78
M9RZ90GK4YGA	M0PC8M45G	58	35	50	50	4	M0PC5835G	58	35	55	78
M9RZ90GK4GGA	M0PC7M45G	58	35	50	50	4	M0PC5835G	58	35	55	78

※ 电动机的型号末尾为A的产品，表示电容罩不作为产品附件提供。

齿轮减速头（外形尺寸）

比例1 / 4　单位m m

MZ9G□B（滚珠轴承/无铰链）质量1 . 4 k g　　MY9G□B（滚珠轴承/有铰链）质量1 . 4 k g

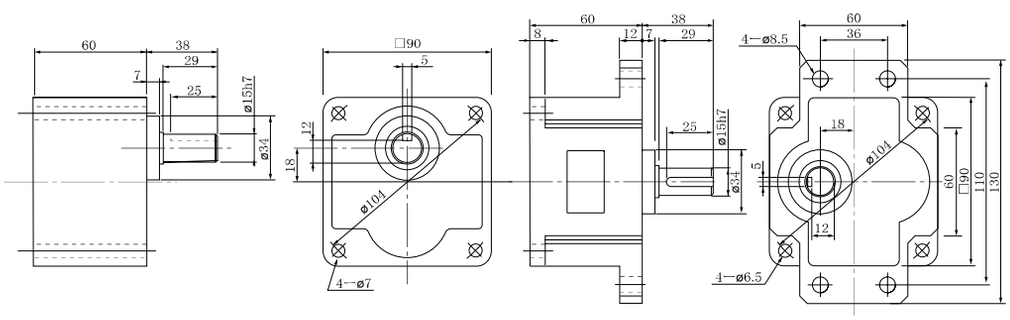

键●键槽（外形尺寸）（附件）

MZ9G□B
MY9G□B

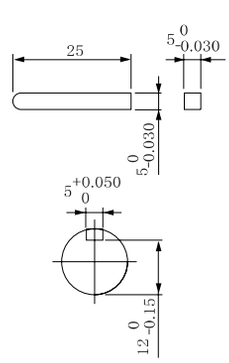

注）也可以使用M Z ●M Y 中任一种的齿轮减速头。
（注）由于可能有尺寸变动，因此在作为设计而进行使用时，请再次查询具体尺寸。

齿轮减速头组合B － 1 2 2　圆轴型电动机外形图B-12 4　中间齿轮减速头B － 3 8 4　控制相关产品C － 4　可选D － 2